PRZEKRÓJ B-B

PRZEKRÓJ POPRZECZNY PRZEZ ZJAZD

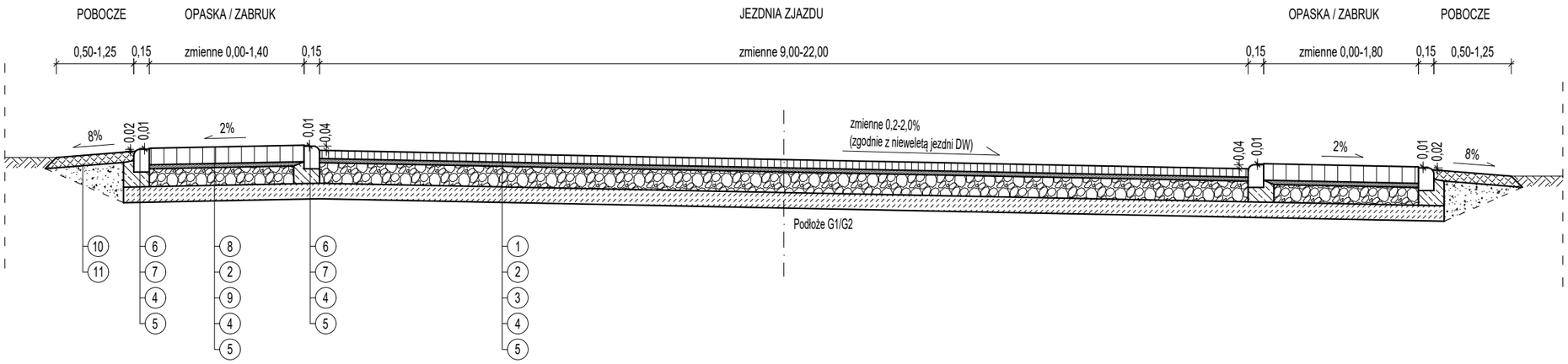

PRZEKRÓJ A-A

PRZEKRÓJ PODŁUŻNY PRZEZ ZJAZD

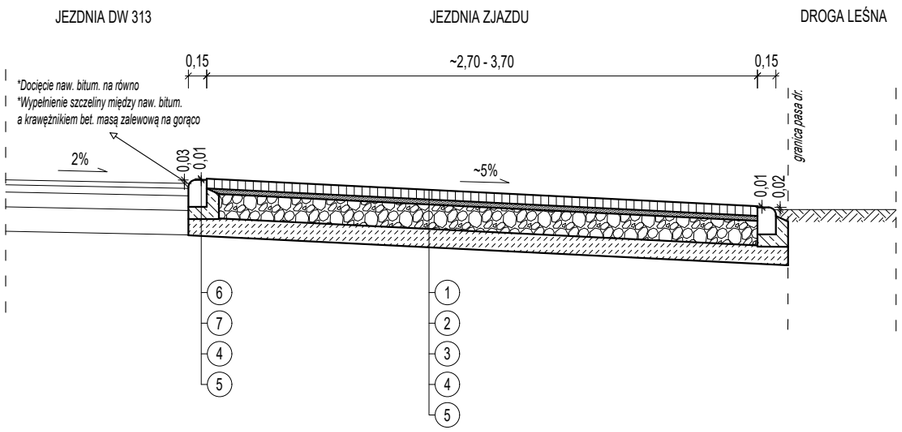

PRZEKRÓJ 2P

PRZEKRÓJ ZASADNICZY PODŁUŻNY PRZEZ PRZEPUST

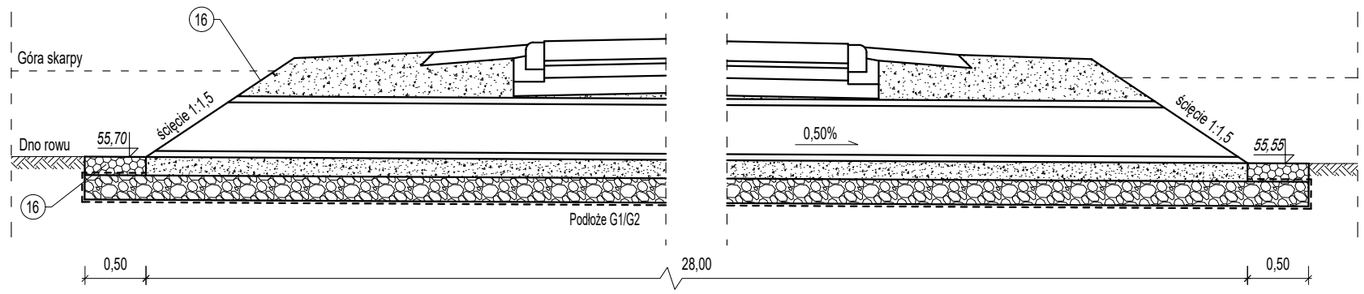

PRZEKRÓJ 1P

PRZEKRÓJ ZASADNICZY POPRZECZNY PRZEZ PRZEPUST NA ETAPIE MONTAŻU

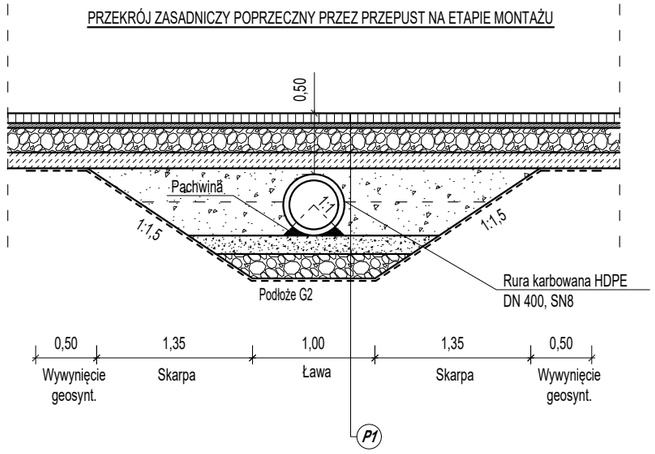

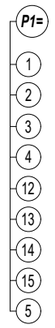

OZNACZENIA:

1. Nawierzchnia jezdni zjazdu z kostki bet. szarej gr. 8cm typu "Behaton".
2. Podsypka cem.-piask. 1:4 gr. 4cm pod kostkę.
3. Podbudowa z kruszywa łamanego 0/31,5mm stab. mech., gr. 20cm.
4. Podbudowa z gruntu stab. cementem Rm=5,0MPa z wytwórni, gr. 15cm.
5. Wyprofilowane i zagęszczone podłoże gruntowe po korytowaniu.
6. Krawężnik bet. najazdowy 15x22cm.
7. Ława bet. C12/15 z oporem pod krawężnik.
8. Nawierzchnia opaski z kostki granitowej 16x16x16cm.
9. Podbudowa z kruszywa łamanego 0/31,5mm stab. mech., gr. 15cm.
10. Pobocze gruntowe umocnione kruszywem łamanym 0/31,5mm stab. mech., gr. 15cm wraz z zamiałowaniem krusz. łam. 0/5mm o śr. gr. 1cm
11. Wypełnienie przestrzeni gruntem rodzimym z korytowania wraz z zagęszczeniem.
12. Warstwa zasypki o grubości ok. 0,55m z piasku średniego/pospółki, Is≥1,00. fundamentem. Zasypkę należy układać warstwami równomiernie z każdej strony rury o grubości warstwy w stanie luźnym nie większej niż 30 cm. Wskaźnik zagęszczenia każdej warstwy nie może być mniejszy od Is=1,00 przy czym dopuszcza się bezpośrednio przy rurze Is=0,95. Bardzo ważne jest właściwe wykonanie tzw. zasypki wspierającej w strefie pachwinowej.
13. Warstwa podsypki o grubości 15cm z piasku średniego/pospółki, Is≥0,98. Górna warstwa podsypki grubości ok. 5 cm powinna być ułożona luźno tak, aby karby rury mogły się w niej swobodnie zagłębić, umożliwiając pełną współpracę fundamentu z rurą.
14. Fundament z kruszywa łamanego 0/31,5mm stab. mech., gr. po zag. 20cm, Is≥0,98.
15. Geotkanina PP dwukierunkowa 30kN/m, układana z zakładem 50cm.
16. Umocnienie skarp rowu przy przepuście brukowcem nieforemnym 15/17cm na zaprawie cem. / chudym betonie.

UWAGI:

- Roboty ziemne związane z montażem przepustu należy bezwzględnie prowadzić w porze suchej przy niskim poziomie wód gruntowych
- Grubości wszystkich warstw podano po zagęszczeniu.
- Minimalna grubość naziomu na rurze przepustu wynosi 0,50m.

BIURO PROJEKTÓW I REALIZACJI INWESTYCJI

BARTOSZ NOWAK

Adres: ul. Zbyszka Godlewskiego 4/22, 65-552 Zielona Góra
Nip: 973-089-85-73 , Regon: 363-329-300
Tel: +48 601 682 981 , E-mail: projekt.nowak@gmail.com

Inwestycja:	*Przebudowa zjazdu zwykłego z drogi wojewódzkiej nr 313 (dz. ew. nr 1310, 1311) na dz. ew. leśną nr 144/1 i 121/2.*		
Tytuł rys.:	Przekroje normalne, skala 1:50.		Rys. 2
Funkcja:	*Imię i nazwisko:*	*Uprawnienia:*	*Data i podpis:*
Projektant:	*mgr inż. Bartosz Nowak*	LBS/0079/PBD/16 do projektowania bez ogr. w specjalności drogowej	10.2024